traducción de instrucciones orginal

SW4 Dumper

MANUAL DE INSTRUCCIONES PARA EL OPERADOR

NC ENGINEERING (HAMILTONSBAWN) LTD
2 Killyrudden Road, Hamiltonsbawn, Co Armagh, BT61 9SF
Tel: 028 38871970 Fax: 028 38870362
Email: sales@nc-engineering.com www.nc-engineering.com

Estimado Cliente

Incluso si usted ha operado este tipo de maquinaria con anterioridad, es muy importante que las instrucciones y operaciones de su nuevo equipo le sean explicadas por su representante a la entrega de este.

Esto le explicara los controles de operación y le permitirá obtener la máxima productividad de su nuevo dumper.

Lista de comprobación - pre entrega

Envíe de vuelta a:

NC ENGINEERING (HAMILTONSBAWN) LTD
2 Killyrudden Road
Hamiltonsbawn
Co Armagh BT61 9SF

DISTRIBUIDOR/PROVEEDOR: **LECTURA CONTADOR:**
MODELO: **FECHA DE ENTREGA:** .
No DE SERIE: **FECHA ACTUAL:** .

Nombre del Cliente (en mayúsculas):
Dirección:

Código Postal: País: . Tel: ...

La entrega de esta maquina se ha completado incluyendo los siguientes elementos.
Marque la casilla de verificación en cada elemento completado.

1. Manual del operador entregado y los controles de operadores y las etiquetas de advertencia explicadas al usuario.

2. Manual de mantenimiento, intervalos de servicio, controles de niveles de fluidos y ajustes explicados al usuario.

3. Libro de piezas e información explicadas (El libro de piezas puede ser adquirido a través del distribuidor)

4. Todos los artículos en la lista de verificación de entrega se han completado

Firma del Operador:

Firma en nombre del distribuidor: ...

Lista de verificación de entrega (Continua en el reverso)

Complete este formulario con el usuario/cliente y devolver a NC

Al Proveedor

Asegúrese de que todas las instrucciones necesarias sobre el terreno de servicios se han completado.
Asegúrese de que todos los certificados necesarios y la documentación están disponibles.
Todas las etiquetas están instaladas

Al punto de entrega con el cliente

Explicar el libro de piezas
Explicar todas las etiquetas de advertencia en el equipo
Mostrar la ubicación de todos los números de serie en el equipo

Engrasado & Mantenimiento

Explicar los requisitos de mantenimiento, especificaciones de combustible & engrasado
Instrucciones sobre el uso de los programas de servicio del manual de mantenimiento
Mostrar todos los puntos de lubricación de los equipos

Niveles de fluidos

Instrucciones sobre como medir todos los niveles de fluidos y proceso de llenado
Combustible
Tanque hidráulico
Motor de aceite
Transmisión / Tren de potencia
Refrigerante (inspeccionar con el motor parado & frio)

Mostrar la ubicación de todos los filtros

Sistema Hidráulico
Motor de aceite
Sistema de combustible
Motor de aire

Drenaje del agua y los sedimentos

Separador del combustible y el agua
Tapón de drenaje del combustible
Tapón de drenaje del tanque hidráulico

Operación & Demostración

Revisión del manual del operador
Operaciones de arranque y parada
Controles de cambio de dirección
Controles de acelerador & freno
Dispositivos de advertencia (bocina/baliza)
Controles hidráulicos

Aviso de normativa

Asegurarse de que el usuario esta consciente de la normativa local, nacional e internacional de Salud y Seguridad correspondiente al equipo que se opera

SELLO DEL PROVEEDOR:

Contenidos

	Pagina No.
Declaración de Conformidad	9
Declaración del Nivel de Ruido	10
Declaración de Vibración	11
Controles posteriores a la entrega	12
Datos de la maquina	14
Información de contenedor & carga	
Manejo del volante	
Transmisión	
Frenos de motor	
Placa de identificación del vehículo	
Etiquetas de seguridad y descripción	16
Información de seguridad	18
ROPS	22
Cinturón de seguridad	23
Ajuste del asiento	24
Aislador de la batería	26
Otras advertencias	27
Descarga	28
Motor Canopy	29
Controles de conducción	30
Procedimiento de arranque	31
Movimientos adelante y atrás	31
Aceleración	32
Desaceleración / Parada	32
Dirigiendo el dumper	32
Control de descarga	32
Luces de advertencia	33

Contenidos

	Pagina No.
Instrucciones de seguridad	35
Visibilidad	36
Grados de ascenso / descenso	37
Grados de cruce	38
ROPS	39
Transporte	40
Remolque	41

Engineering (Hamiltonsbawn) Ltd.

Fabricantes de Equipo Agrícola e Industrial

2 Killyrudden Road, Hamiltonsbawn,
Richhill, Co. Armagh. Northern
Ireland.
8T619SF

Tel: 028 38871970
Fax: 028 3887 0362
Email: info@nc engineering.com
www.nc-engineering.com

DECLARACION DE CONFORMIDAD-CE

Descripción de la maquina	:	Site Dumper
Marca		NC
Tipo		SW4
Fabricado por		NC Engineering (Hamiltonsbawn) Ltd
Dirección:		2 Killyrudden Road, Hamiltonsbawn Richhill, Co. Armagh. BT61 9SF

Esta maquina ha sido diseñada y fabricada de acuerdo con las siguientes normativas de la Comunidad Europea: -

2006/42/CE: Machinery Directive

Potencia acústica:	101 dB LWA
Potencia acústica garantizada:	101 dB LWA
Potencia Neta Instalada:	35kW

Un expediente técnico de construcción de esta máquina se conserva en la dirección arriba indicada.

Declaración

Firmado: _____

Nombre: David Wilson CEng; MSc; MIAgrE

Siendo la persona responsable designada por el fabricante (o representante nominado del fabricante establecido en la CE) y empleado por :

NC Engineering (Hamiltonsbawn) Ltd

Esta declaración de conformidad cumple con la Regla 22 del suministro de maquinaria (Seguridad) del ano 1992

Declaración del Nivel de Ruido

Los niveles de ruido se han medido de acuerdo con ISO6395:1998

Los niveles de ruido de esta maquina son:

L_{WA} 101dB (A)

L_{PA} 83 dB (A)

L_{WA} :- A - Sonido ponderado de nivel de potencia.

L_{PA} :- A - Sonido ponderado de nivel de presión.

Declaración de Vibración

La ausencia de un código de prueba armonizado junto con las condiciones variables en las que se puede utilizar este equipo sólo permite las siguientes figuras representativas.

Nivel de vibración de cuerpo entero: a_w (m/s²) = 0.1

Mano / Brazo : a_{ha} (m/s²) 3.98

Las cifras anteriores son únicamente como referencia. Es responsabilidad de la empresa acceder a la exposición a vibraciones basándose en las condiciones reales del lugar y las prácticas de operación en el punto de uso. Los empleados no deben basarse únicamente en las cifra de vibración publicadas cuando se lleven a cabo evaluaciones de riesgo. Dependiendo en las condiciones del lugar a veces es necesario ajustar los tiempos con el fin de reducir los niveles de exposición del operador.

Controles a la recepción

A la entrega de su nueva maquina lea este manual al completo

LEA ESTE MANUAL AL COMPLETO

• Compruebe el estado de la máquina y asegurarse de que no haya sufrido daños durante el trayecto.
• Comprobar las tuercas en las ruedas.
• Comprobar lo siguiente Niveles de aceite en el motor.
Aceite Hidráulico y niveles de combustible.
Nivel de refrigerante.
Nivel del líquido en la batería.
Presión en las ruedas. (4.4 Bar)

El proceso para la comprobación de niveles de líquido se puede encontrar en el manual de mantenimiento

Si hay algún fallo en la maquina, por favor, reporte la falta inmediatamente a su represente de NC.

Revisiones de rutina

REVISIONES DIARIAS

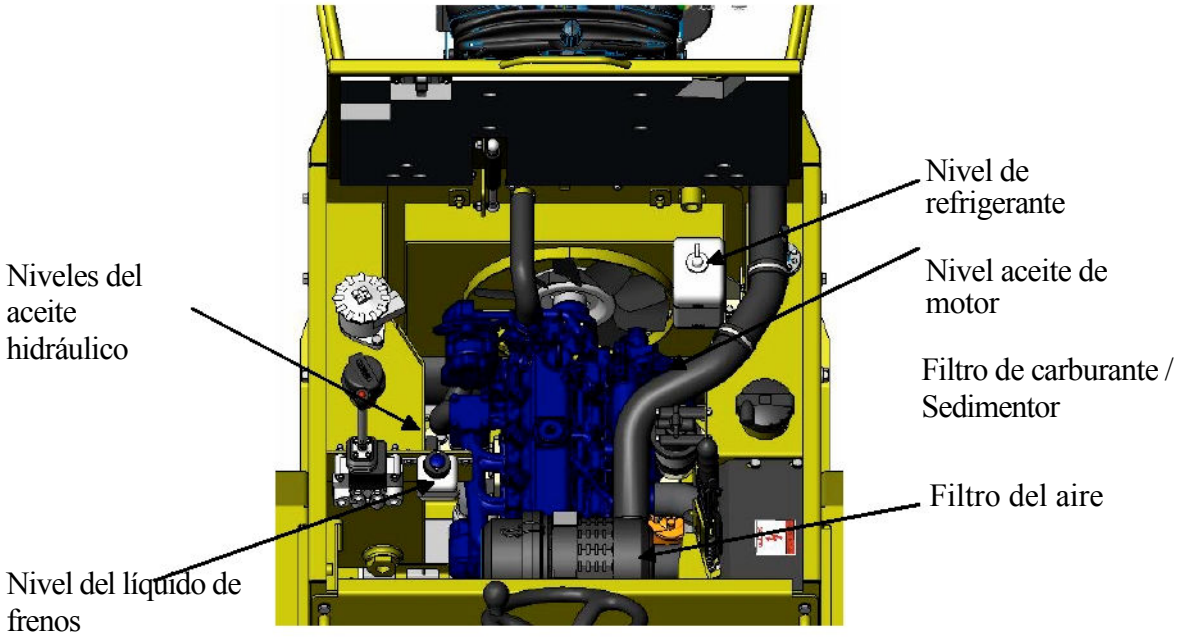

PUNTOS DE ENGRASE SEMANAL *(Comprobar los dos lados del Dumper)*

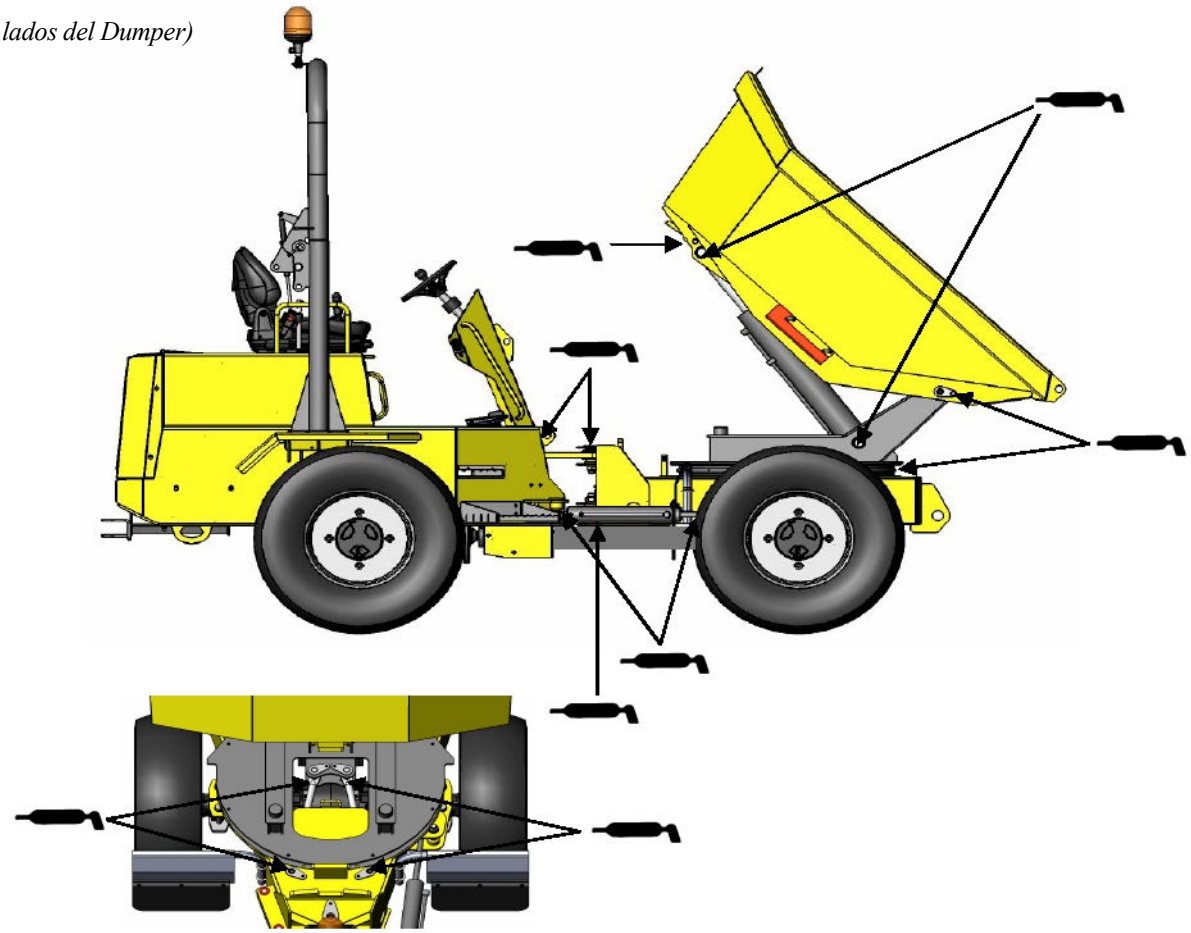

Consulte las instrucciones en el manual de mantenimiento para obtener mas detalles en las comprobaciones anteriores.

Data de la maquina

La siguiente información se proporciona a los operadores para su seguridad personal. Manténgase dentro de los límites de seguridad. Nunca trate de usar el dumper para cualquier otra tarea que no sea la destinada por el fabricante. De lo contrario, podría resultar en lesiones graves de MUERTE.

INFORMACION DEL CONTENEDOR & LA CARGA

El dumper esta equipado con un contenedor giratorio para transportar materiales pesados normalmente utilizados en la construcción.

CAPACIDADES

Carga máx. de seguridad:	4000 kg
Colmada:	2220 Litres
Struck:	1650 Litres
Agua:	1370 Litres

Nunca intente cargar el contenedor más allá de su capacidad

El dumper es básicamente un vehículo de carga que puede ser usado para una multitud de trabajos en la construcción, pero esencialmente usado para el transporte de materiales pesados. El dumper permitirá al operador, si es usado de manera correcta, colocar con precisión materiales como tierra, arena, barro, piedras, escombros, etc., en el punto de descarga sin dañar el material o a uno mismo.

La parte baja o la posición de carga del contenedor esta situado de tal manera para que el conductor tenga una amplia vista por delante. De este modo, cuando se cargue el contenedor, bájese de la maquina y no permita que la carga se amontone de tal manera que pueda perjudicar su visión.

Antes de mover el dumper, asegúrese de que el contenedor esta totalmente bajado y el bloqueo de giro esta activado.

Nunca incline o gire el contenedor a no ser que la maquina este al nivel del suelo. NO utilice el borde del contenedor como una Hoja Dozer cuando este elevado.

La distancia máxima para viajar con el dumper a plena carga es 1km a 20kph para evitar el sobrecalentamiento de las ruedas.

Data de la maquina

DIRECCION

Conducir el dumper es como manejar una unidad de dirección hidrostática, que articula el centro de la maquina mediante un cilindro hidráulico que a su vez da un movimiento de dirección.

FRENOS

El frenado esta proporcionado por frenos de aceite sellados en el interior del eje delantero. Los frenos son de ajuste automático, con discos múltiples de carbono operados a través de un cilindro maestro único. La máquina también se ralentizará debido a los efectos de retraso hidrostático. Sin embargo el uso del pedal de freno esta recomendado.

MOTOR

Esta maquina tiene cuatro motores de cilindro diesel que transmiten potencia a las ruedas a través de una bomba hidrostática y los motores de rueda. El dumper esta equipado con un arranque eléctrico en una llave situada en la columna de dirección. Un desconectador de batería esta proporcionado bajo el capo en el compartimento del motor.

NUMERO DE IDENTIFICACION DEL VEHICULO - VIN

El numero de identificación (A) esta situado en el lado izquierdo del chasis trasero al lado de los escalones. El numero es único para cada maquina y debe ser citado cuando se ponga en contacto con el fabricante. Desde el VIN, el fabricante podrá localizar los datos relativos a cada maquina como por ejemplo la fecha de venta, el cliente, No de serie, características especiales de fabricación etc...

(A)

Etiquetas de seguridad y descripción

ETIQUETAS DE SEGURIDAD

La maquina esta equipada con una serie de etiquetas de seguridad colocadas en diferentes zonas para llamar la atención de los usuarios. Es importante que antes de usar la maquina estas etiquetas se lean y sean entendidas. Las etiquetas deben estar limpias y legibles en todo momento, si las etiquetas necesitan ser reemplazadas se pueden obtener en el departamento de repuestos de NC.

No. Pieza	Símbolo.	Descripción.
DEC~1920-002		Aceite hidráulico.
DEC~1920-003		Combustible.
DEC~1920-010		Posiciones de la llave de encendido.
DEC~1920-012		Cinturones de seguridad deben ser utilizados.
DEC~1920-016		No reparaciones en ROPS.
DEC~1920-017		Puntos de aprisionamiento.
DEC~1920-019		Precaución, partes móviles / No abrir cuando este caliente.
DEC~1920-051		Ajuste el contendedor antes de acceder a la zona. Presione los tornillos.
DEC~1920-031		Batería.
DEC~1920-050	660Nm 4.4 bar	Tuerca de la rueda / Presión en neumáticos.

Etiquetas de seguridad y descripciones

No. Pieza	Símbolo.	Descripción.
DEC~1920-040		Niveles de sonido.
DEC~1920-005		Controles del contenedor.
DEC~1920-013		No utilice los controles hasta que el manual del operador se haya leído.
DEC~1920-007		Pendientes seguras / No sentarse el lado de la pendiente / Baje la carga antes de moverse.
DEC~1920-006		Visibilidad / No pasajeros / Procedimientos de remolque / Transporte / Lea el manual.
DEC~1920-020		Seleccionar la dirección de viaje
DEC~1920-018		Lea el manual / Aplique el freno de mano antes de bajarse / Libere el freno de mano antes de mover el dumper
DEC~1920-052	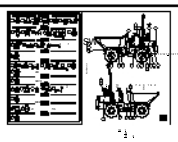	Mantenimiento de las etiquetas.
DEC~1920-004		Manténgase alejado de la zona de vertido.

Información de seguridad

PARA SEGURIDAD & PROTECCION LEA LO SIGUIENTE

Tanto los operadores como el personal de mantenimiento deben de leer la siguiente información de seguridad. La siguiente información esta destinada para su propia seguridad. Debe ser leída antes de operar o realizar trabajos de mantenimiento de la maquina. Reglas locales deben ser respetadas en todo momento.

• Antes de operar la maquina, asegúrese de que ha recibido la formación adecuada y que esta totalmente al corriente de la maquina y sus controles.
• Todos los operadores deben recibir completa formación para asegurar el uso seguro de la maquina.
• No opere esta maquina al menos que haya recibido formación adecuada.
• Todo el personal debe leer estas instrucciones antes de operar la maquina. Asegúrese de que el manual de instrucciones sea guardado con la maquina. Si se pierde, se dañe o se ensucie, reemplace con un manual nuevo.
• Las etiquetas están instaladas en la maquina por seguridad, si se vuelven ilegibles deberá de reemplazar con nuevas etiquetas equivalentes.
• Asegúrese de que la maquina esta situada en un área bien ventilada. Nunca haga funcionar el motor en un espacio limitado o cerca de material inflamable.
• Cuando llene el deposito de la maquina, asegúrese de que el motor esta parado. Si el combustible se derrama al repostar, tome medidas para limpiarlo. No arranque el motor hasta que sea seguro.
• El tubo de escape de la maquina puede alcanzar temperaturas elevadas. No coloque objetos cerca o sobre el. No realice mantenimiento con el motor caliente.
• El operador debe ser consciente de todas las áreas prohibidas, por ejemplo, las pendientes, terrenos difíciles o peligrosos.
• No limpie alrededor de la maquina si el motor esta en funcionamiento.
• Cuando lleve a cabo mantenimiento en el sistema hidráulico asegúrese de que el aceito esta frio y de que no hay presión residual en el circuito. La piel podría ser penetrada a causa de aceito hidráulico bajo presión.
• Asegúrese de que el operador usa todo el equipo de seguridad necesario en todo el momento.
• No opere la maquina si esta dañada, mal ajustada o sin estar montada.
• Para prevenir accidentes, coloque una señal de advertencia en la maquina y quite las llaves mientras realice las tareas de mantenimiento.
• Cuando llene el contendor ninguna persona debe estar en la maquina.
• No lleve pasajeros.
• El reposapiés debe de mantenerse limpio de aceite y suciedad.
• No remueva el tapón del refrigerante cuando el motor esta caliente.
• La máquina debe estar estacionada en un lugar seguro en tierra firme y nivelada. Nunca deje el motor encendido o la llave en el contacto.
• Antes de conducir la maquina en vía publica, asegúrese de que el vehículo se adhiere a los reglamentos de trafico. Cuando se conduzca en carretera las leyes de conducción deben ser obedecidas.
• La reparación de los neumáticos debe ser llevada a cabo por personas capacitadas y con el conocimiento correcto de la maquina. Se recomienda utilizar una empresa de neumáticos de confianza con personal competente para esta tarea.
• Si la maquina se vuelca, el conductor debe agarrarse, aferrarse al volate, permitir que el cinturón de seguridad le retenga y esperar a que la maquina se detenga.
• Si ha de sustituir alguna pieza de recambio, use las piezas suministradas o recomendadas por el fabricante. Nunca use piezas con menor especificación.
• Siempre utilice personal cualificado para llevar a cabo reparaciones en la maquina.
• Nunca llene en exceso el motor con aceite o el depósito de combustible. • Si el nivel de aceite hidráulico es bajo nunca ponga en marcha el motor
• Cuando arranque la maquina siga alas instrucciones del manual y de la maquina.
• Si hay una fuga de aceite en la maquina, informe del problema y obtenga su reparación inmediata.

Información de Seguridad

Use siempre el carburante, aceite y engrase correctos especificados por el fabricante.
Compruebe si hay obstrucciones y nunca opere la maquina a no ser que sea seguro hacerlo.
No use el dumper para otra cosa que no sea para la intencionada por el fabricante.
Los conductores deben poner al tanto a los otros compañeros de trabajo.
Asegúrese de que los neumáticos tienen la presión adecuada y obtienen el mantenimiento correcto. Nunca cruce pendientes inclinadas.
Nunca conduzca la maquina cerca de terrenos inestables como zanjas, agujeros etc.

Esta maquina esta diseñada par el transporte de materiales de flujo libre. Si se utiliza de la manera correcta deberá de proporcionar un medio de transporte eficiente y seguro y cumplir con todos los estándares. **El operador de esta maquina debe ser un adulto capacitado y totalmente entrenado para su manejo.**

SIEMPRE

- Realizar un control diario de la maquina antes de empezar.
- Asegúrese que el manual de instrucciones esta siempre con la maquina.
- Verifique que no hay niños antes de empezar, ya que podrían estar fuera de la vista.
- Tenga la maquina en punto muerto antes de empezar.
- Busque los puntos peligrosos en el área de trabajo, es decir, agujeros, zanjas, gente trabajando etc.
- Limpie los objetos peligrosos y opere con cautela.
- Asegúrese de que la visibilidad es clara cuando opere la maquina.
- Opere la maquina con cuidado en pendientes.
- Si atascado, izar la maquina libre.
- Use ropa protectora.
- Lave y limpie la maquina diariamente manteniendo el agua lejos de las eléctricas.
- Ajuste el asiento para cada usuario.
- Reduzca la cantidad de carga si el material es pegajoso o no es de flujo forzado.

NUNCA

- Monte o salte obstáculos como bordillos o alcantarillas.
- Vaya a alta velocidad sobre terrenos escabrosos, acérquese siempre con cautela.
- Deje la maquina desatendida con el motor encendido. Esto no es solo peligro, también puede causar daño en el motor.
- Intente reparar el vehículo sin remover la llave.
- Manipule ningún dispositivo de seguridad en la maquina.
- Remover o ajustar ninguna manguera cuando la maquina esta encendida.
- Arrancar la maquina al menos que este en el asiento del conductor.
- Lleve algún pasajero.
- Cargue la maquina de modo que la visibilidad sea obstruida.
- Sobrecargue el dumper por encima de sus límites.
- Cargue el contenedor con una carga que sobresale del borde. Esto bloqueara visibilidad y hace que el dumper sea inestable y podría causar danos a peatones.
- Vaya a una zona al menos que alguien este guiando al conductor con señales de prevención.
- Mover el dumper con el contenedor en posición elevada.
- Trabaje debajo del contenedor al menos que el apoyo suministrado se encuentre en lugar.

ETIQUETAS DE SEGURIDAD

La maquina esta equipada con un número de etiquetas de seguridad situadas en zonas para llamar la atención de los usuarios. Es importante que antes de usar la maquina estas etiquetas se lean y se entiendan. Las etiquetas deberán de estar limpias y legibles en todo momento, si necesitan ser reemplazadas podrán ser obtenidas en el departamento de piezas de NC

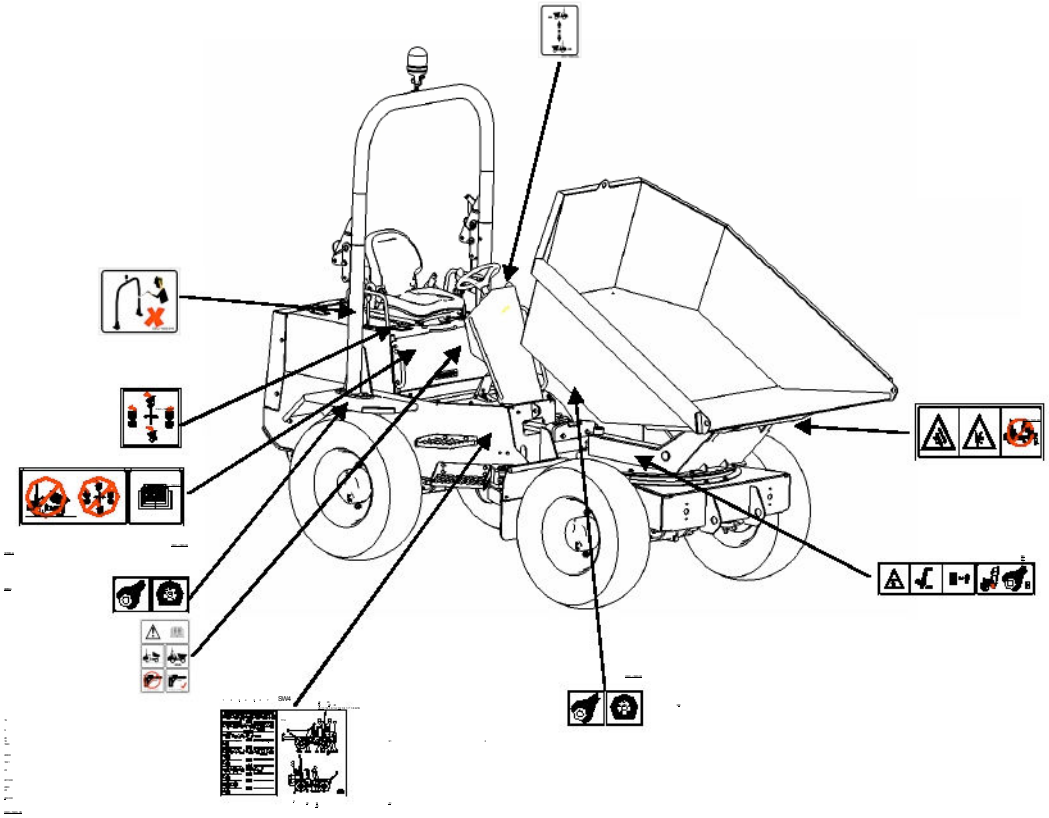

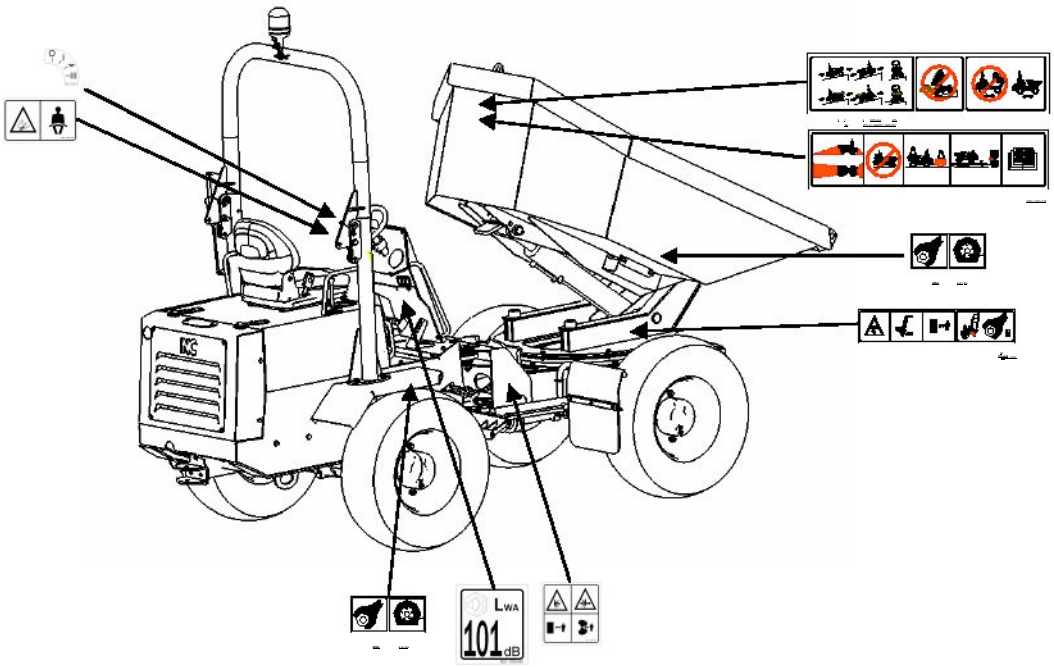

ETIQUETAS DE SEGURIDAD

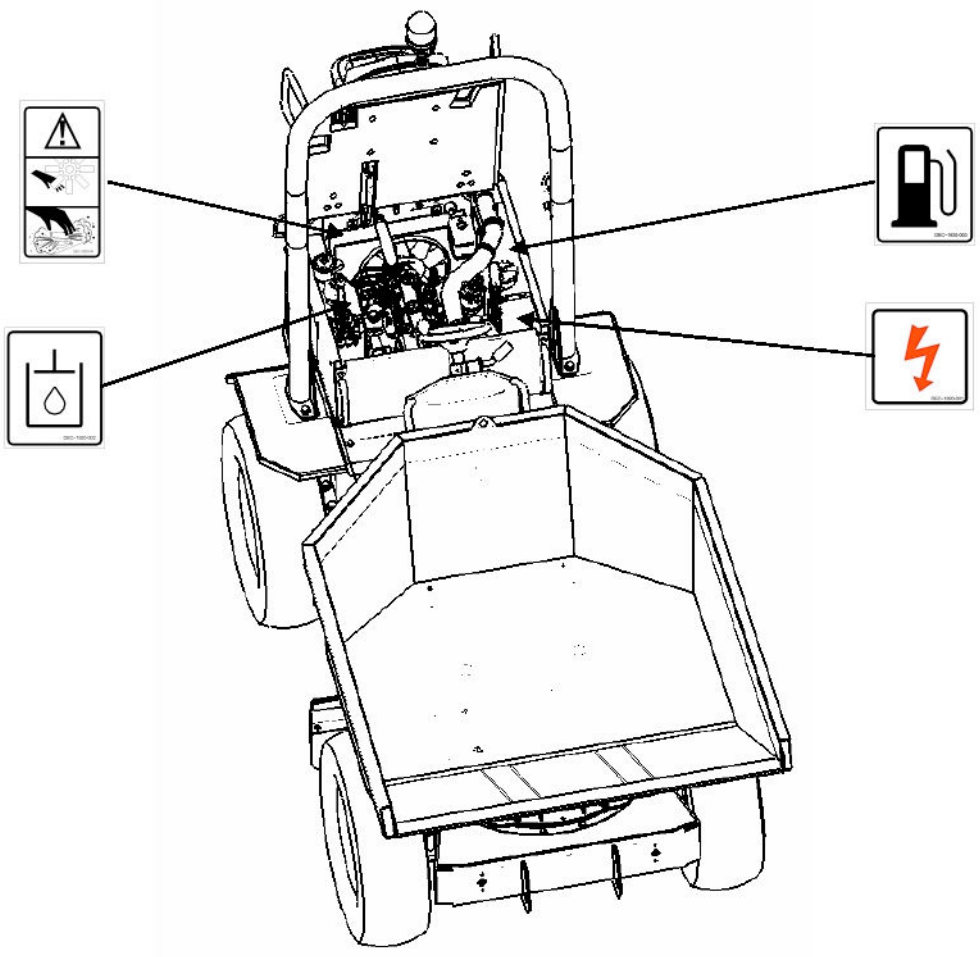

Información de seguridad

ESTRUCTURA DE PROTECCION ROTATORIA (ROPS)

FATIGA Y CICLO DE VIDA FINITO CON ROPS.

ROPS en general no necesitan mantenimiento pero en caso de fallo es normalmente debido a que el operador no ha inspeccionado o comprobado periódicamente el ROPS en busca de grietas, tornillos sueltos, danos u otro desgaste normal. Mantenimiento adecuado y controles rutinarios del ROPS en la maquina le aseguraran una función natural y una vida larga del sistema..

FACTORES QUE LIDERAN A UN MAL USO O DANO DEL ROPS

- Vibración pude causar daño a la estructura y/o cuando cargando en algunos casos.
- Un ambiente corrosivo.
- Uso continuo del ROPS después de un vuelco causando daño a la estructura.
- Modificaciones no autorizadas del ROPS.
- Fatiga en el montaje.
- Sustitución de los tornillos con mal grado o tuerca.
- Incorrecta instalación.

ADJUNTO Y/O MODIFICACIONES

ROPS no son intencionados como un miembro de soporte de carga y no deberían ser usados para montar cosas tales como ganchos, cabrestantes, barreras, etc. Adjuntos como espejos, ventiladores, calentadores, luces, etc. pueden ser instalados usando las guías del fabricante.

REPARACION & MANTENIMIENTO

- Los agujeros de drenaje de agua deben mantenerse libres de suciedad u obstrucciones para que el agua no quede atrapada y se congele dañando la estructura.
- Deterioro de la pintura o corrosión en el ROPS debe recibir atención inmediata.
- El reemplazo de los ROPS o montaje debe de ser llevado acabo de una manera profesional, reemplazar los tornillos usados y vuelva a apretar a los ajustes correctos.

INFORMACION DEL CINTURON DE SEGURIDAD

- **Inspección inapropiada del cinturón de seguridad podría causar lesiones graves o la muerte en caso de accidente.**
- **En caso de accidente, el sistema de cinturón de seguridad deberá de ser reemplazado al completo.**
- **Si es necesario, el cinturón de seguridad deberá ser reemplazado a lo largo de la vida de la maquina. El cinturón debe ser inspeccionado al menos una vez al ano o mas a menudo si el esta expuesto a condiciones muy duras.**
- **Si es cinturón de seguridad muestra signos de desgaste es vital que el sistema completo sea reemplazado.**

Antes de operar la máquina es esencial que los conductores se pongan el cinturón de seguridad.

Para ajustar el cinturón de seguridad correctamente, tire del cinturón alrededor de la cintura y presione la hebilla dentro de la cerradura.

Tire del cinturón a través de la hebilla para eliminar la holgura. El cinturón de seguridad debe de ajustarse correctamente en todo momento. Si el cinturón se lleva suelto en el evento de accidente o vuelco puede causar lesiones graves.

Para desabrochar el cinturón de seguridad, presiones cualquiera de los botones rojos en la cerradura y deje que el se retracte completamente.

El cinturón de seguridad podría salvar su vida

NOTA:

Mantenga el área limpia y seca. Suciedad y otros elementos extraños pueden atascar y prevenir su cinturón de ajustarse correctamente, lo que debilita su capacidad de mantenerse firme y en su lugar en caso de accidente o vuelco.
Si su cinturón de seguridad se ensucia y necesita limpieza, use un detergente suave y agua caliente. No use detergentes fuertes, lejías o tintes, ya que estos líquidos pueden debilitar el material del cinturón.

AJUSTE DEL ASIENTO

AJUSTE DEL PESO

El asiento puede ser ajustado según el peso con una palanca (A). Para añadir mas compresión al asiento para una persona mas pesada, gire la palanca (A) en sentido de las agujas del reloj y en sentido contrario para una persona mas ligera. Los rangos de peso varían entre 50kg-130kg y el peso deseado puede adquirirse girando la palanca (A).

AJUSTE HORIZONTAL

El asiento puede ser ajustado horizontalmente a izquierda y derecha usando la palanca marcada (B) y deslizando el asiento atrás y adelante a la posición requerida para que el operador tenga control total de los pedales y la columna de dirección. Cuando se suelte la palanca el asiento se bloqueara en su lugar.

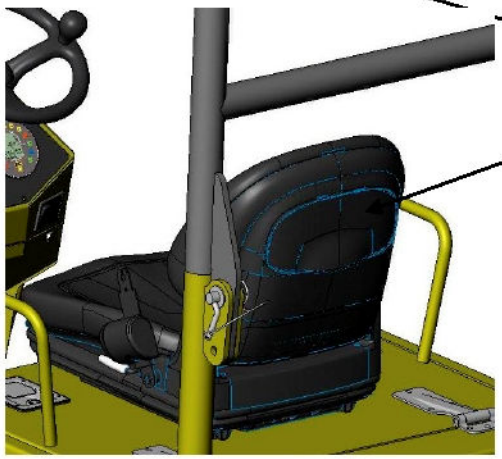

AJUSTE DEL RESPALDO

Para mayor comodidad el operador puede ajustar el respaldo levantando la palanca (C). El respaldo se moverá hasta un de 17.5° para acomodar cada operador.

DOCUMENTOS DE BOLSILLO

En el respaldo del asiento podemos encontrar un bolsillo para documentos (D) En este bolsillo el manual debe ser guardado y cualquier otra documentación que se deba mantener con la maquina. Mantenga la tapa cerrada para evitar que la lluvia penetre en los documentos.

Información de Seguridad

AGARRADERAS Y ESCALONES

.

Cuando se suba y se baje del dumper, las agarraderas deben de usarse para mantener el equilibrio. Las agarraderas están situadas en ambos lados del dumper y deben de ser utilizadas en conjunto con los escalones. Nunca trate de usar el volante, la palanca de control o la palanca de cambios para obtener ayuda.

USE SIEMPRE LAS AGARRADERAS

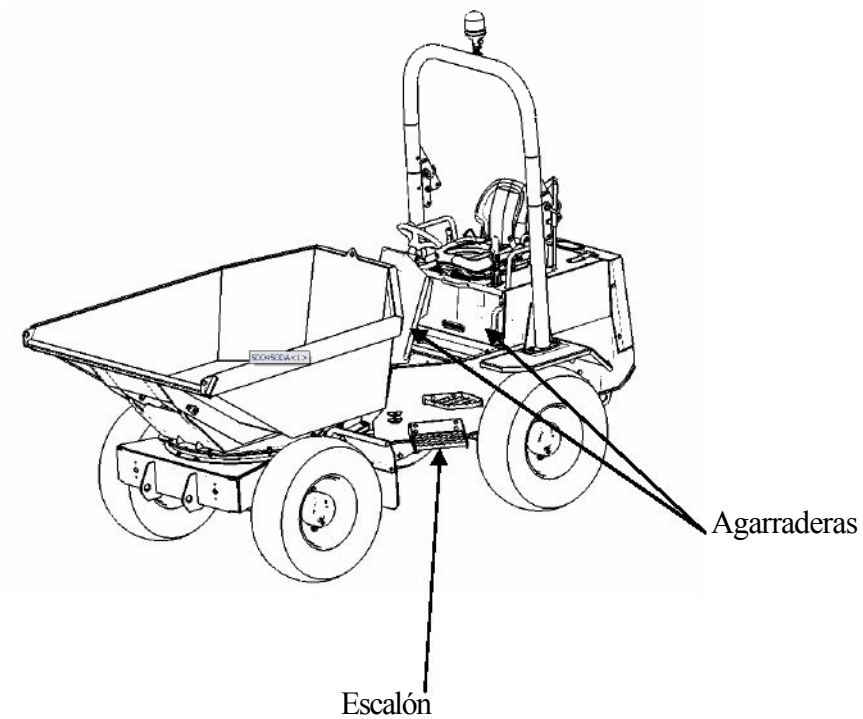

DESCONECTADOR DE LA BATERIA

El desconectador de la batería debe de ser utilizado siempre que se realice mantenimiento en la maquina para evitar que el motor arranque accidentalmente. El interruptor desconectador también se puede utilizar en el caso de dejar el dumper desatendido por largos periodos de tiempo, por ejemplo durante la comida, la noche, etc. Esto evitara vandalismo y su uso por trabajadores no cualificados.

COMO FUNCIONA EL DESCONECTADOR

Cuando la palanca del desconectador esta en la posición (A) esta activado. Al girar la manilla al sentido contrario de las agujas del reloj, unos 90° a la posición (B) este desconectara totalmente la batería del circuito eléctrico. Al girar la manilla otros 45° a la posición (C) podrá remover la manilla para su seguridad.

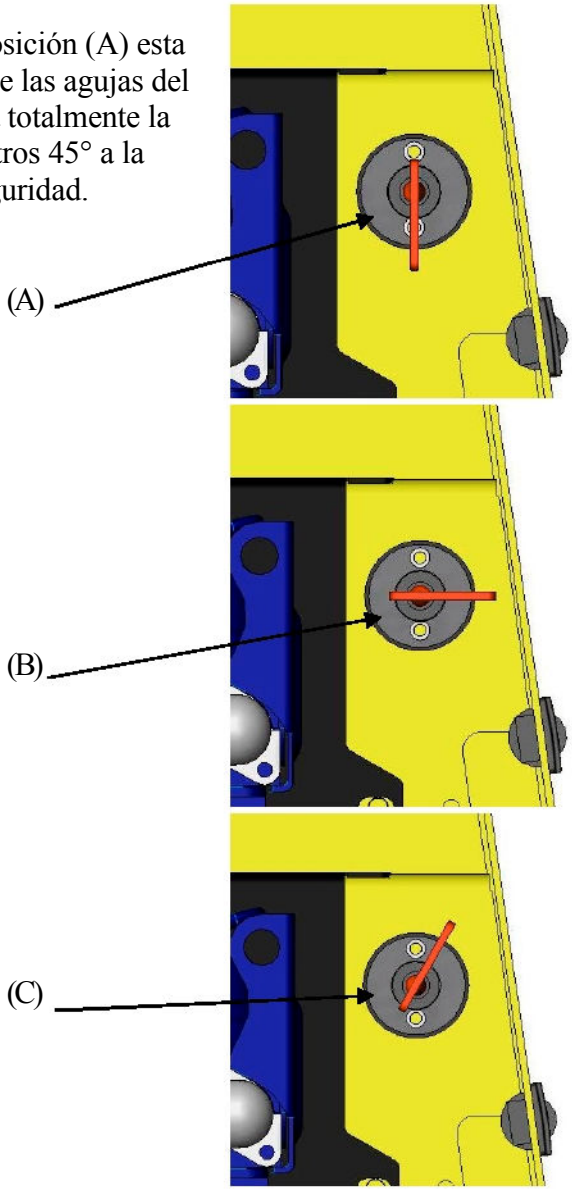

Información de Seguridad

ADVIRTIENDO A LOS DEMAS

El dumper esta equipado con un numero de dispositivos par alertar a la gente alrededor del peligro de la maquina.

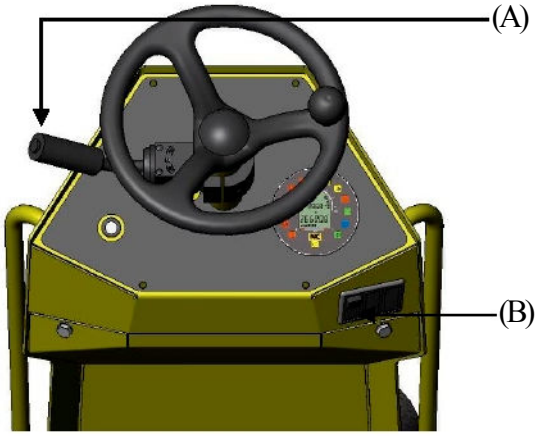

BOCINA

La bocina puede ser activada apretando el botón del extremo de la palanca de cambios (A) Una vez que se deja de presionar el botón la bocina se detendrá.

ALARMA DE LA MARCHA ATRAS

Esta es activada de manera automática cuando se ponga la marcha atrás en la palanca de cambios (A).

BLOQUEO DEL CHASIS

Asegúrese de que el pasador del bloque del chasis (C) esta desactivado antes de mover el dumper. Deberá de ser almacenado como se muestra en los clips R.
Si no se revisa evitara que el dumper gire en la dirección deseada y puede causar daños.

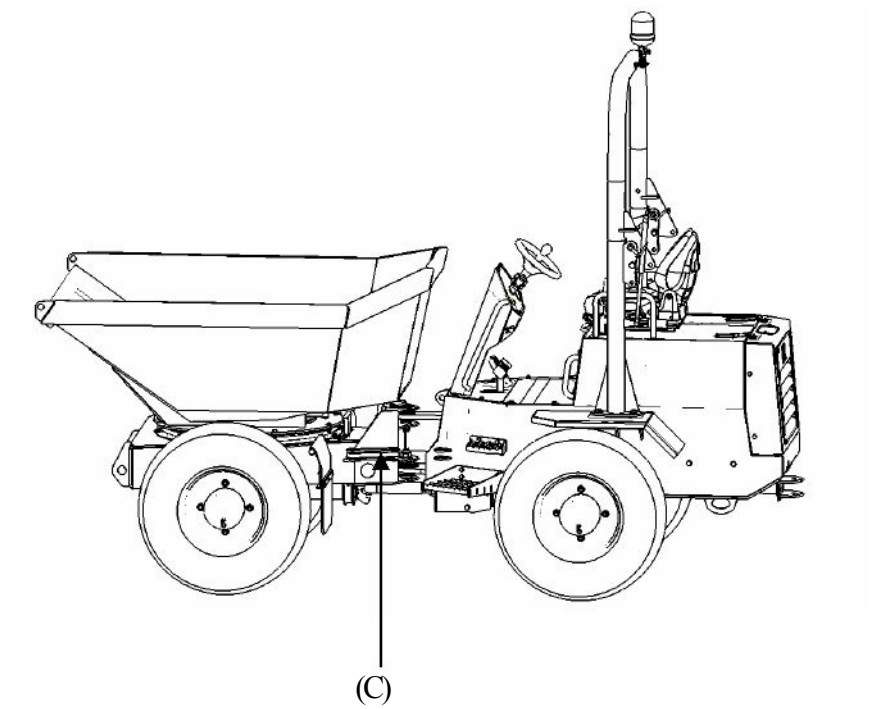

Información de Seguridad

APOYO DEL CONTENEDOR

- Asegúrese que el dumper esta aparcado en posición nivelada y en tierra firme en un lugar donde no obstruya a los demás.
- Ponga la palanca de cambios en punto muerto.
- Cuando el motor este en marcha, mueva el contenedor hacia adelante empujando la palanca.
- Remueva los ganchos de la clavija de seguridad guardados en la posición (A) y encajar el apoyo alrededor del pistón en la posición (B). Inserte los ganchos (C) y colocar los clips para fijar en posición. Baje el contenedor con cuidado hasta que se detenga.

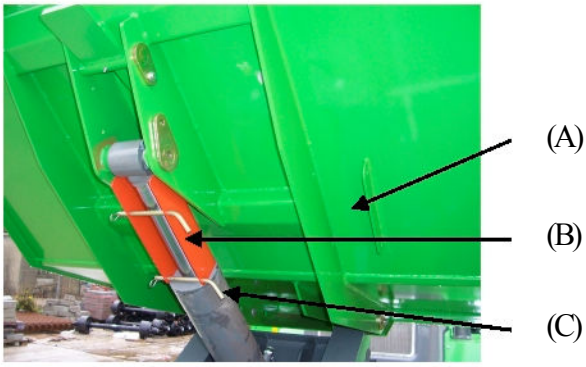

Si las clavijas, los pistones o los clips se perdieran, pueden ser reemplazados por NC. Nunca use un apoyo de sustitución o trabaje bajo un contenedor inapropiado.
Pin numero de pieza: SD0652-02A
Pistones numero de pieza: SD0652FB

SIEMPRE CIERRE EL APOYO CON PINS Y CLIPS

Cubierta del Motor

APERTURA

El acceso a la zona del motor se consigue levantando la cubierta del motor. Esto se hace de la siguiente manera:

• Asegúrese que el cierre (B) de la manilla (A) esta desbloqueado. • Tire de la manilla (A) para liberar el cierre de la cubierta.
•Levantar la cubierta usando la manilla (C).

El amortiguador de gas mantendrá la cubierta en la posición elevada.

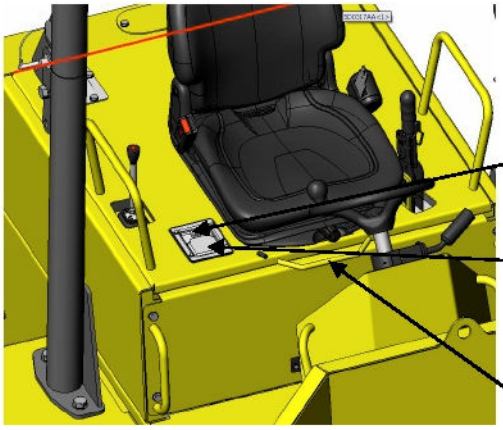

CIERRE

• Baje la cubierta y presione firmemente para cerrar usando la manilla (C) asegurándose que la tapa se cierra alrededor de la barra delantera.
• Asegúrese que la cerradura (B) de la manilla (A) esta cerrada para prevenir acceso no autorizado al motor.

Controles de conducción

POSICION DE LOS CONTROLES

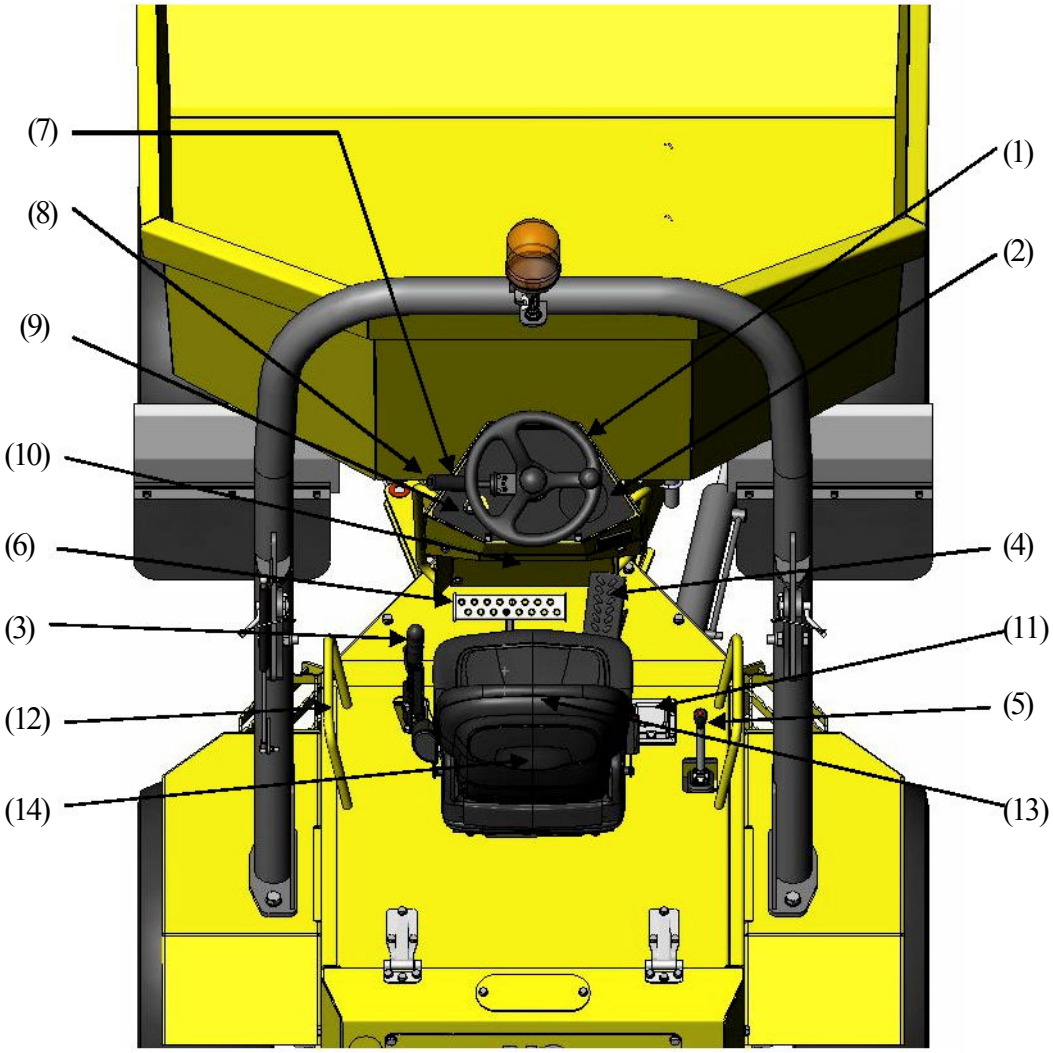

1. Volante
2. Display
3. Freno de mano
4. Acelerador
5. Joystick
6. Palanca de vuelco
7. Palanca de cambios 2 velocidades
8. Bocina
9. Botón de encendido
10. Caja de relés y fusibles
11. Pestillo de la cubierta del motor
12. Agarraderas
13. Asiento
14. Bolsillo para documentos

Controles de Conducción

PROCEDIMIENTO DE ARRANQUE

Asegúrese que el freno de mano esta activado y seleccione punto muerto en la palanca de cambios. El motor no arrancara si la palanca de cambios esta en primera posición o en marcha atrás. Compruebe que el aislador esta en posición ON.

El interruptor de arranque tiene cuatro posiciones:

1. Off
2. On
3. Precalentamiento
4. Arranque del motor

Para arrancar el motor gire la llave hacia la derecha en la posición de precalentamiento y mantenga presionado, el símbolo de precalentamiento en el display se iluminara en color naranja. Cuando la luz de precalentamiento se apague, gire la llave a la posición de arranque del motor. El motor de arranque será activado y el motor comenzara a funcionar.
Si el motor no arranca en 15 segundos, vuelva la llave a la posición off y deje el motor otros 2 minutos antes de intentar arrancar de nuevo.
Cuando se active el motor, soltar la llave y esta regresara de manera automática a la posición de encendido.
Asegúrese siempre que la llave regresa a la posición de arranque, si la llave se atasca el motor de arranque este podrá ser dañado.

<u>Advertencia:</u> No mantenga el acelerador presionado totalmente cuando el motor se ha encendido, no acelere el motor hasta que la luz de la presión de aceite se haya apagado.

MOVER ADELANTE / ATRAS

Empuje la palanca de cambios (A) en la dirección deseada. Si se selecciona la marcha atrás, la alarma se activara automáticamente.

Cuando se cambie de dirección, permita siempre que el dumper se detenga antes de conducir en la dirección opuesta.

Cuando pare el motor, permita que las revoluciones regresen de manera automática al ralentí antes de apagar el contacto. Esto asegurara que todas las partes móviles se hayan ralentizado y no sean privadas de aceite.

Controles de Conducción

ACELERACION

Para hacer que el dumper vaya más rápido, presionar el pedal del acelerador (A) con el pie derecho, de esta manera aumentaran las revoluciones del motor. Hay una segunda marcha en la palanca de cambios. Gire la palanca para seleccionar 1 & 2 velocidad.

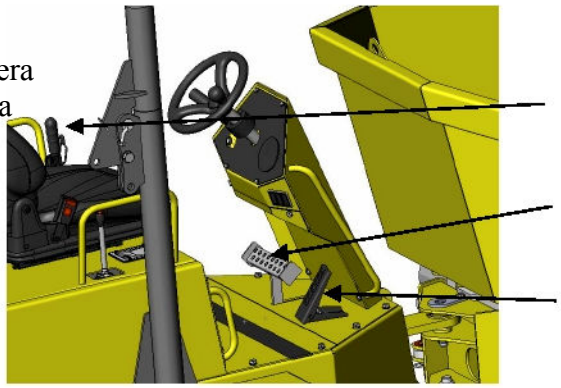

DESACELERACION / PARADA

Para desacelerar, retire su pie del acelerador, esto desacelerara automáticamente el dumper. El pedal de freno (B) también puede ser utilizado para desacelerar el dumper.

FRENO DE EMERGENCIA

En parada de emergencia, el dumper se retrasara en detener con normalidad cuando el pedal de acelerador sea liberado y el freno sea presionado. Usando el Freno de Emergencia (C) el dumper se detendrá en caso de emergencia. La tasa de deceleración será aumentada en comparación con la frenada normal ya que la fuerza de las marchas seria eliminada efectivamente poniendo el dumper en posición neutral y presionando las pastillas de frenos en las ruedas traseras.

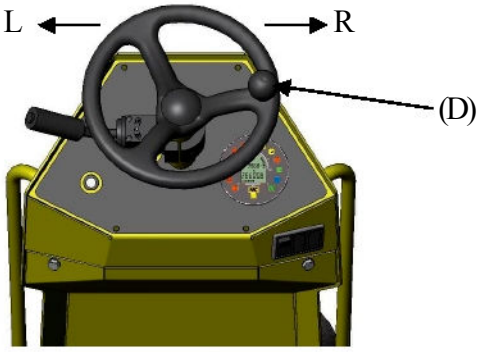

DIRIGIR EL DUMPER

Utilice el volante (D) para controlar la dirección del vehículo de izquierda a derecha (operar el volante solo con las manos). Los pivotes del vehículo están en el centro de la maquina.
Si se usa el mando en el volante asegúrese que la otra mano esta sujetando la barra de agarre en la cubierta del motor.

CONTROL DEL CONTENEDOR

Use las palancas del lado derecho del asiento para controlar la elevación y el giro del contenedor.

- Para inclinar el contenedor, empuje hacia el frente.
- Para volver el contenedor a la posición de carga, tire de la palanca hacia atrás.
- Para girar el contenedor, inclinar un poco para quitar el bloqueo y girar la palanca en la dirección deseada.

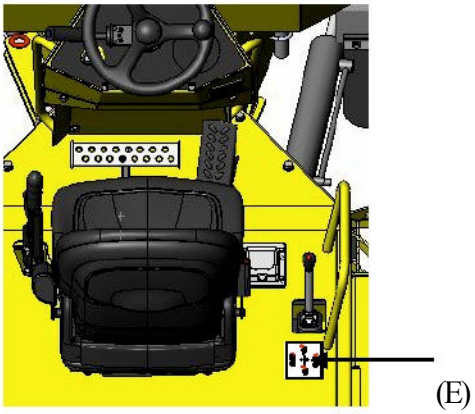

Esto esta indicado en la etiqueta amarilla (E)

Luces de Advertencia

Atención *(No aplicable a este Dumper)*
Fallo del motor / Mal funcionamiento

Bajo nivel de aceite hidráulico *(opcional)*
Si el aceite hidráulico desciende por debajo de un nivel mínimo, esta luz se encenderá. El dumper deberá de ser llenado al nivel correcto antes de continuar trabajando.

Freno de estacionamiento
Esta luz permanecerá encendida cuando el freno de estacionamiento este activado.

Temperatura del aceite de transmisión
Si el aceite hidráulico en el circuito hidrostático alcanza una temperatura no considerada adecuada para operar esta luz se iluminara.

Nivel bajo líquido de frenos
Indica si el liquido de frenos esta por debajo del nivel mínimo, rellene de inmediato o puede experimentar un fallo en los frenos.

Presión del aceite de transmisión *(No Aplicable a este Dumper)*
Si la presión del aceite de transmisión cae por debajo de un límite esta luz se iluminara

Baja presión del aceite de motor
Si la presión del aceite del motor cae a una presión preestablecida, este símbolo se iluminara. El motor deberá de ser parada para prevenir daños.

Batería
Cuando esta luz se enciende hay una falta en el sistema de carga de la batería, por ejemplo rotura / deslice de la correa del ventilador, etc. La condición del voltaje de la batería también se muestra bajo el indicador de la hora.

Pre-Calentamiento
Cuando la llave esta girada al punto de calentamiento del motor, esta luz se ilumina para mostrar al operador que la bujía esta en funcionamiento. Se apagara cuando el pre-calentamiento se haya completado. El motor deberá entonces ser encendido.

Indicadores *(opcional)*
Si se instalan, el interruptor de los indicadores hará que estos se iluminen repetidamente.

Luces de cruce *(opcional)*
Muestra al operador si las luces de cruce están encendidas cuando la maquina esta equipadas con luces de carretera.

Luces de carretera *(opcional)*
Muestra al operador si las luces de carretera están encendidas si estas están instaladas.

Filtro de combustible *(No aplicable a este Dumper)*
Cuando este símbolo esta iluminado, el filtro de combustible ha sido contaminado con agua.

Nivel del combustible
Este símbolo se iluminara cuando el nivel de combustible esta por debajo de cierto nivel para alertar de la falta de gasolina.

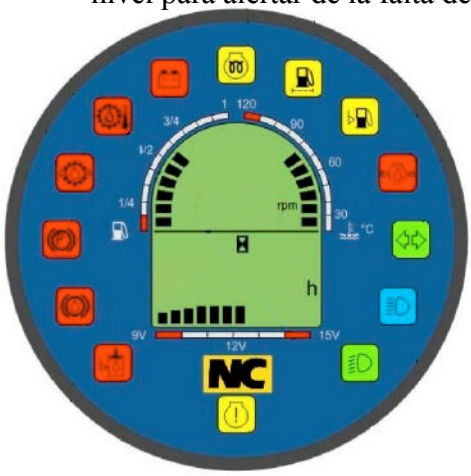

Indicador de combustible
Si todos los segmentos están iluminados en el grafico de barras, el tanque esta lleno. Esto indica el nivel de combustible en el tanque.

Temperatura del agua
|Si el nivel baja hasta la zona roja, detenga el dumper inmediatamente y compruebe el refrigerante, consulte el manual de mantenimiento con referencia al sobrecalentamiento.

Velocímetro
Registra el total de tiempo que la maquina ha sido utilizada.

Luces de advertencia

PRECAUCION CONTRA SOBRECALENTAMIENTO

Tomar las siguientes acciones en el caso de que la temperatura del anti refrigerante este casi o mayor que el punto de ebullición, lo que se llama sobrecalentamiento. Tome las siguientes acciones si el LED en el grafico de barras entra en la zona roja (A)

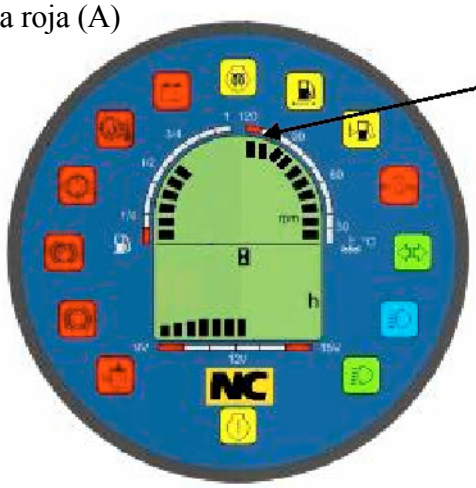

1. Deje el dumper inactivo en un lugar seguro.
2. NO detenga el motor repentinamente. Párelo después de 5 minutos de ralentí.
3. Si el motor se detiene a los 5 minutos de ralentí salga inmediatamente del área a un lugar seguro a distancia de la maquina. NO levante la cubierta del motor.
4. Manténgase usted mismo y a los demás a una distancia segura a lo largo de 10 minutos o mientras la maquina expulse vapor.
5. Comprobar que no hay peligros tales que puedan causar quemaduras. Vea la sección de Faltas en el manual de mantenimiento, grafico D2

Instrucciones de Seguridad

COMPROBACION VISUAL

1. Asegúrese que el seguro del chasis esta desenganchado.
2. Asegúrese que los controles y los cilindros hidráulicos están limpios y libres de residuos.
3. Verifique que el marco ROPS esta en posición vertical, seguro y sin daños.
4. El cinturón de seguridad esta seguro y asegúrese que encaja en su lugar.
5. Todas las cubiertas y guardabarros están bien atornillados.
6. Todas las mangueras están libres de fugas.
7. Todas las etiquetas de seguridad son legibles.
8. Los neumáticos están libres de cortes y fisuras.
9. Todos los tornillos / tuercas están en su lugar y apretados correctamente.
10. Las revisiones diarias de mantenimiento han sido realizadas (vea el manual de mantenimiento)

INFORME DE TODOS LOS DEFECTOS DE INMEDIATO

MONTAJE DE LA MAQUINA & COMPROBACION DE LOS CONTROLES

1. Utilice las agarraderas y escalones provistos para montar la maquina.
2. Asegúrese que la cubierta del motor esta esta asegurada y cerrada.
3. Ajustar el asiento a preferencia del usuario.
4. Póngase el cinturón de seguridad alrededor de la cintura y ajustar para adaptar a la seguridad de su comodidad.
5. Asegúrese que la palanca de cambios del dumper esta en punto muerto.
6. No haga funcionar la maquina a no ser que entienda los controles y las luces de advertencia en el salpicadero.

Instrucciones de Seguridad

VISIBILIDAD ALREDEDOR DEL DUMPER

Tenga cuidado al conducir el dumper. Antes de empezar a moverse asegúrese que no hay personas en las áreas de poca visibilidad. Toque la bocina para alertar a otros de su presencia.
No empezar a moverse hasta que este seguro que no hay personas obstruyendo su camino. Si tiene duda, deténgase y compruebe alrededor del dumper y limpie cualquier obstáculo que haya en su camino.

NOTA: El sombreado en diagonal representa las áreas de visibilidad reducida.

Instrucciones de Seguridad

ASCENDIENDO / DESCENDIENDO PENDIENTES

Siempre vaya marcha atrás en pendientes pronunciadas. SOLO llene el contenedor con materiales de flujo libre.

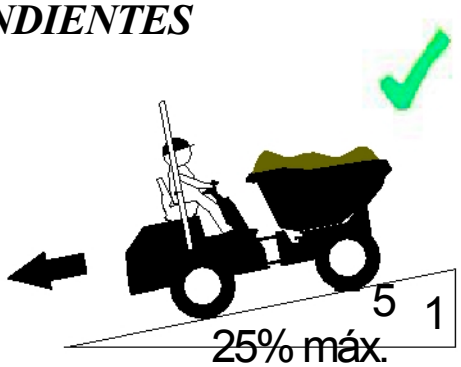

Trate de no conducir bajando pendientes. Use los frenos suavemente ya que una frenada brusca puede inducir la transferencia de peso en las ruedas delanteras y puede causar problemas de estabilidad.

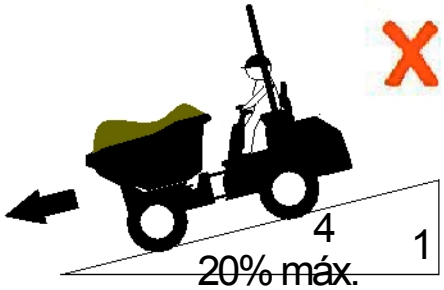

Al ascender o descender pendientes, especialmente cuando lleve carga, el contenedor debe SIEMPRE apuntar a la pendiente.
NUNCA EXCEDA EL MAXIMO NIVEL DE PENDIENTES INDICADOS.

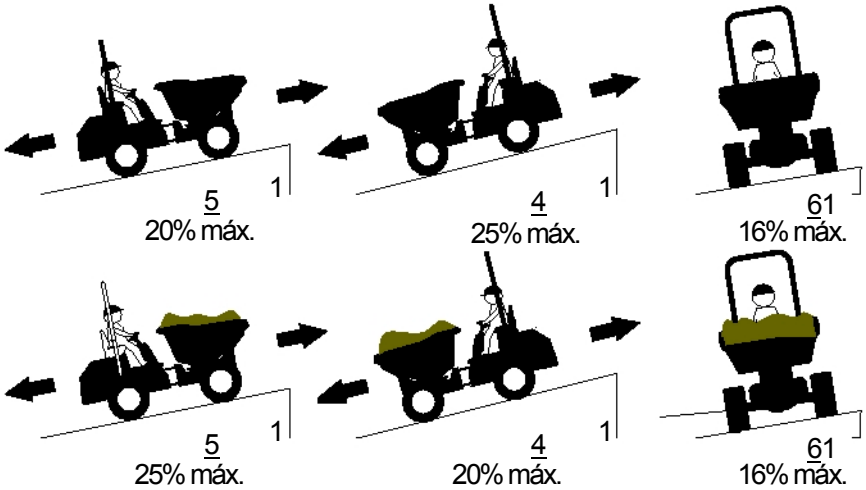

NO exceda el máximo nivel de PENDIENTES indicados para evitar graves lesiones o MUERTE

CRUZANDO PENDIENTES

Condiciones de terreno resbaladizo y con barro afectara la capacidad de ascenso y descenso de la maquina. Debe prestarse especial atención cuando se crucen pendientes en esas condiciones para prevenir que el dumper resbale de costado y se pierda el control.

NO conduzca a través de superficies inclinadas con el contenedor elevado. La maquina podría volcarse causando lesiones o muerte.

Instrucciones de Seguridad

BARRA ROPS

El dumper esta equipado con una barra ROPS plegada, la cual puede ser bajada para fines de transporte.

BAJADA

- Remueva la clavija de los pins (A).
- Remueva los pins (A).
- Baje la barra ROPS hasta que este asentada con firmeza.
- Reinserte el pin para mantener su seguridad.

ELEVACION

• Para elevar la barra ROPS invierta los pasos anteriores.

MANTENIMIENTO

• Compruebe que los pins están libres y en buen estado.
• Engrase regularmente los pins para asegurarse que pueden ser extraídos fácilmente.

Baje los ROPS solamente cuando se transporte en un remolque o camión.
NUNCA funcione el dumper con los ROPS bajados ya que esto puede resultar en lesiones graves o MUERTE.

USO DEL DUMPER PARA REMOLCAR CARGAS

Este dumper no esta diseñado como un vehículo de remolque, pero si la maquina necesita ser utilizada para remolcar una carga asegúrese que el peso de cualquier remolque y su carga no exceda la mitad de la carga útil del dumper. Es importante que si el dumper es usado como remolque de un vehículo, el contenedor esta a mitad de carga para dar un equilibrio similar en ambos ejes. Nunca remolque en pendientes pronunciadas ya que podría ocurrir un efecto tijera.

TRANSPORTE

CARGANDO

Si el dumper tiene que ser cargado en un camión a remolque, rampas fuertes deben de ser usadas para soportar el peso de la maquina. Vea los datos técnicos para el peso del dumper.

RAMPAS

• Cuando cargue el dumper en un camión o remolque, las ruedas deben de estar bloqueadas si es necesario.
• Para cargar el dumper, al ángulo de la rampa no debe exceder el grado de capacidad de la maquina. En condiciones resbaladizas, el ángulo puede tener que ser menor.
• Para cargar el dumper en un camión o remolque, se recomienda el uso de un torno para propulsar la maquina en las rampas. Para sujetar el torno al dumper utilice una cadena con dos ganchos conectada a los puntos de atado correctos en la parte delantera de la maquina (A).
• Asegure el dumper con el chasis del camión usando cadenas, correas o cuerdas capaces de sostener la maquina, unido a los puntos de amarre en el dumper.

El grado de capacidad se vera reducido en condiciones Húmedas, De Barro, Con Aceite. Levantar la maquina para cargar no es recomendable.

PUNTOS DE AMARRE

Los puntos de amarre (A) y (B) en la siguiente imagen deben ser usados para amarrar la maquina a un camión o remolque. Estos puntos están en ambos lados del dumper. También pueden ser utilizados para remolcar un vehículo, por ejemplo a unos transportistas etc.

Instrucciones de Seguridad

PROCEDIMIENTO DE REMOLQUE

El dumper solo puede ser remolcado usando un equipo adecuado de remolque tal como una barra o cable de remolque. Estos deben ser fijados a cualquiera de los dispositivos de enganche (opcional) o al eje delantero o trasero.

El dumper solo puede ser remolcado si los siguientes pasos han sido llevados a cabo. El incumplimiento de estas tareas invalidara el resto de garantía y dañara seriamente la bomba hidrostática y el motor de rueda.

- **Retire el eje de tracción delantera entre el eje y motor de accionamiento**
- **Retire el eje de transmisión trasero entre el eje y motor de accionamiento**
- **Max velocidad de remolque: 2 Kph**
- **Max distancia de remolque: 1 Km**

IMPORTANTE: En algunos países puede ser ilegal remolcar el dumper. Es su responsabilidad conocer las leyes en su propio país.